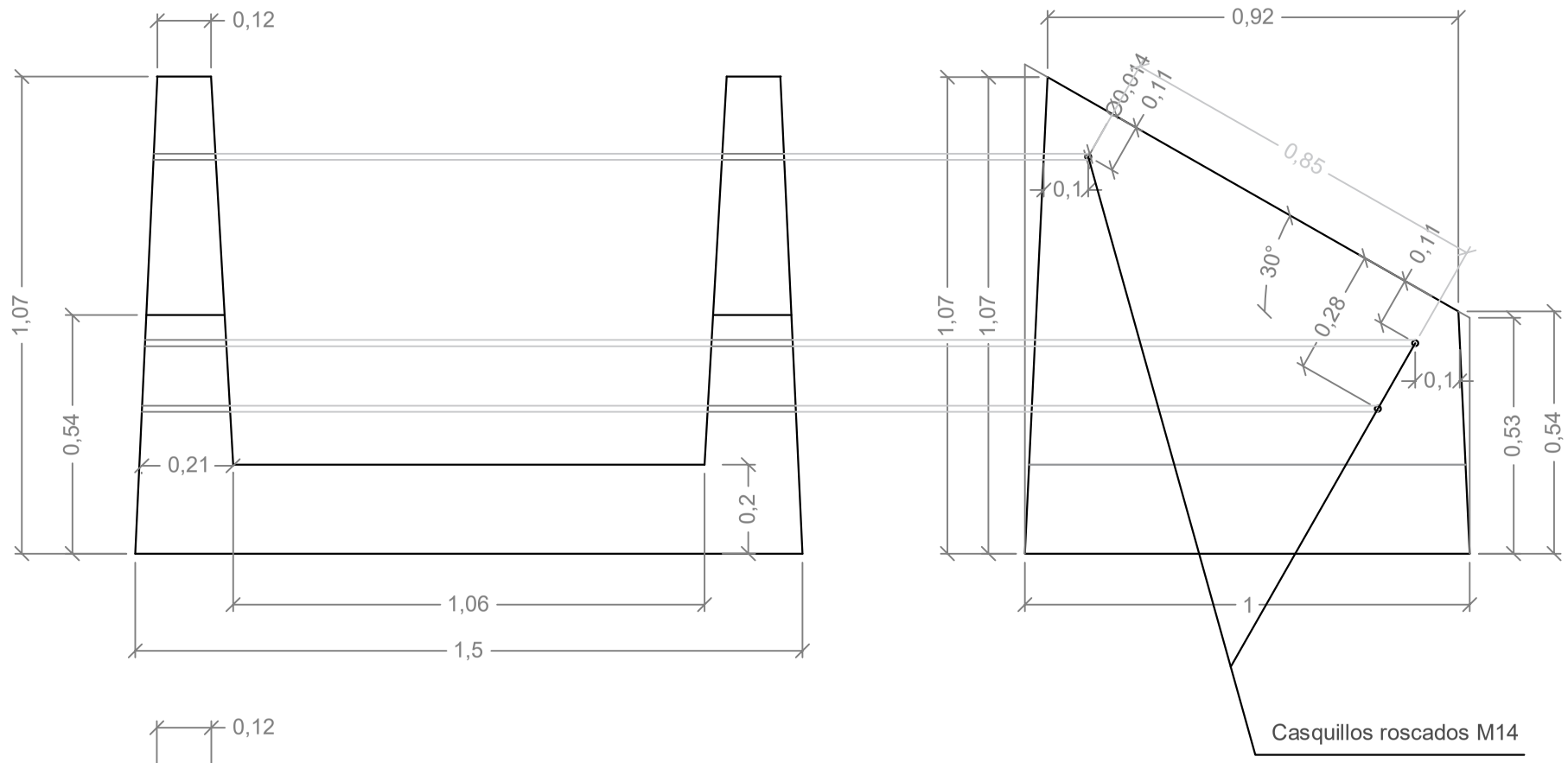

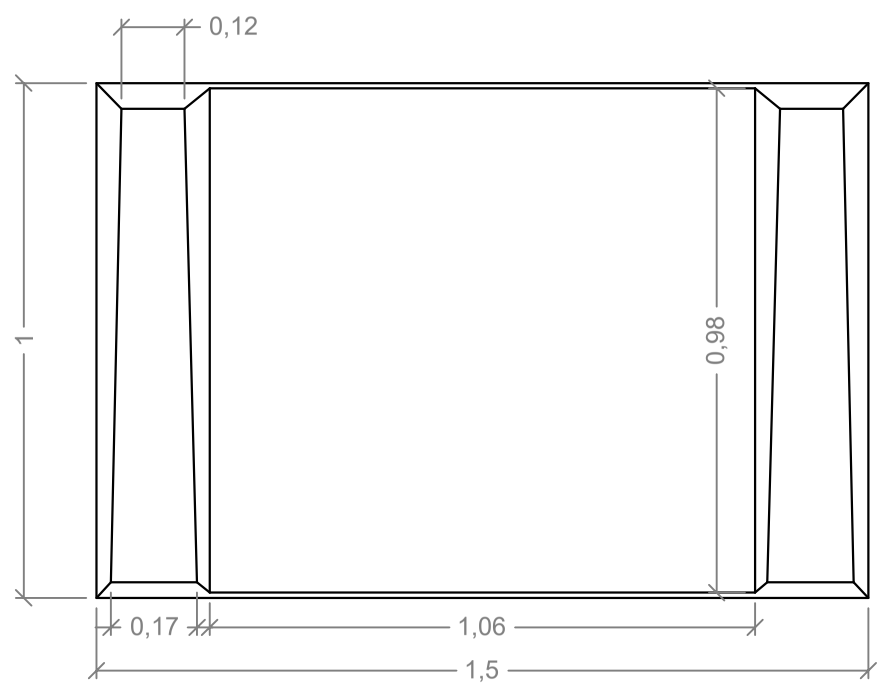

V2 10/09/2018

CLIENTE
SOLARTA

OBRA
SOPORTE SOLAR

fimar futur

TOLERANCIAS PRODUCCIÓN

PRESCRIPCIONES MATERIALES
Hormigón (28 d): fck 300 kg/cm²
HA-30/P/20/IIa
Acero Pasivo: B500S - Acero Mallas: B500T

RECUBRIMIENTOS

COD. ELEM.	UDS	LONG	ANCHO	SUP (m²)	VOL (m³)	PESO (kg)
SOPORTE SOLAR						1200

ESQUEMA IZADO

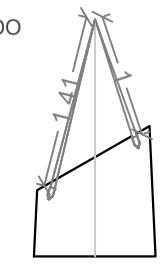
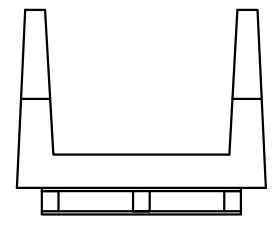
ESQUEMA TRANSPORTE